タダノ　旋回デッキ型高所作業車

ＡＴ－１８０Ｓ型

（標準デッキ）

仕　様　書

スペック番号　AT-180S-1-00002

株式会社 タダノ

管理番号　ＪＡ－０６

ＡＴ－１８０Ｓ型 旋回デッキ型高所作業車

1. 作業装置主要諸元

デッキ積載荷重		800 kg
デッキ最大地上高		17.8 m
デッキ最大作業半径		14.0 m
デッキ外寸法	長さ×幅×高さ	3.3 m× 2.0 m× 1.02 m
デッキ旋回角度		360° 連続
デッキ旋回速度		1.1 rpm
ブーム起伏角度		－15° ～ 77°
ブーム上げ速度		－15° ～ 77° ／ 60 s
ブーム長さ		5.55 m～13.95 m
ブーム伸ばし速度		8.4 m ／ 48 s
ブーム旋回角度		360° 連続
ブーム旋回速度		1.0 rpm
デッキ装置	デッキ	パイプ製
	自動水平装置	複動油圧シリンダ起伏シリンダ連動式
	旋回装置	油圧モータ駆動ウォーム歯車減速式
		ボールベアリング式
ブーム形式		３段油圧同時伸縮式
		箱形断面溶接構造
ブーム起伏装置		複動油圧シリンダ直押式
ブーム伸縮装置		複動油圧シリンダ直押式及びワイヤロープ式
ブーム旋回装置		油圧モータ駆動ウォーム歯車減速式
		ボールベアリング式
デッキ側リモコン装置		電気式（有線）
アウトリガ		全油圧式Ｈ型
		箱形断面溶接構造
		スライド・ジャッキ各個操作装置付
		最大張出幅 4.4 m
油圧ポンプ		１連ギヤポンプ
作動油タンク容量		約110ℓ

操作装置	デッキ部	ブーム旋回、ブーム伸縮、ブーム起伏、デッキ旋回、デッキ垂直・水平移動、デッキ水平調整、自動格納、アクセル、非常用ポンプ、エンジン始動・停止、緊急停止 〔ＡＭＣ限界、ブーム格納位置、デッキ格納位置、デッキ垂直・水平、緊急停止の各モニター〕
	フレーム部	ブーム旋回、ブーム伸縮、ブーム起伏、デッキ旋回、デッキ水平調整、自動格納、アクセル、非常用ポンプ、エンジン始動・停止、緊急停止、非常スイッチ、アウトリガ張出・格納 〔ＡＭＣ限界・異常、デッキ旋回角度、ブーム旋回角度、ブーム起伏角度、ブーム長さ、アウトリガ張出、緊急停止の各モニター〕
制御装置		起伏速度制御装置 旋回速度制御装置 デッキ垂直・水平移動装置 自動格納装置 オートアクセル装置（レバー操作に連動）
安全装置		過負荷防止装置（ＡＭＣ） 音声警報装置 車両・ブーム干渉防止装置 フットスイッチ（デッキ部） 操作レバーガード 非常用ポンプ 緊急停止装置（表示灯付） ジャッキインタロック装置 ブームインタロック装置 アウトリガインジケータ 油圧シリンダロック装置 油圧安全弁 水準器
標準装備		積算計（アワメータ）
標準付属品		盤木 タイヤ歯止め 工具 グリースポンプ
オプション		作業灯（デッキ部）

2. 車両主要諸元

いすゞキャリヤ

◎ キャリヤ

キャリヤ型式		KC－NRR33G1
エンジン	型式	6HH1
	総排気量	8,226 cc
	最高出力	175 PS／2,800 rpm
	最大トルク	50.0 kg･m／1,700 rpm
変速機		前進6段、後退1段
バッテリ電圧		24V
燃料タンク容量		100ℓ
乗車定員		2名
タイヤ	前輪	7.50－16－14PRLT
	後輪	7.50－16－14PRLT

◎ 寸法

全長		7,340 mm
全幅		2,180 mm
全高		3,430 mm
軸距		3,780 mm
輪距	前輪	1,795 mm
	後輪	1,660 mm

◎ 重量

車両重量	7,790 kg
車両総重量	7,900 kg

◎ 走行性能

最高速度		125 km/h	(計算値)
登坂能力	(tanθ)	0.49	(計算値)
最小回転半径		6.1 m	

◎ 装備品

スペアタイヤ
純正フロアマット
愛車セット
工具

2. 車両主要諸元

三菱キャリヤ

◎ キャリヤ

キャリヤ型式		KC－FH217G
エンジン	型式	6D16
	総排気量	7,545 cc
	最高出力	170 PS／2,900 rpm
	最大トルク	47.0 kg･m／1,700 rpm
変速機		前進5段、後退1段
バッテリ電圧		24V
燃料タンク容量		100ℓ
乗車定員		2名
タイヤ	前輪	7.50－16－14PRLT
	後輪	7.50－16－14PRLT

◎ 寸法

全長		7,365 mm
全幅		2,180 mm
全高		3,430 mm
軸距		3,810 mm
輪距	前輪	1,785 mm
	後輪	1,615 mm

◎ 重量

車両重量	7,790 kg
車両総重量	7,900 kg

◎ 走行性能

最高速度		95 km/h （計算値）
登坂能力	(tanθ)	0.51 （計算値）
最小回転半径		6.0 m

◎ 装備品

スペアタイヤ
純正フロアマット
愛車セット
工具

3．作　業　範　囲　図

アウトリガ最大張出時

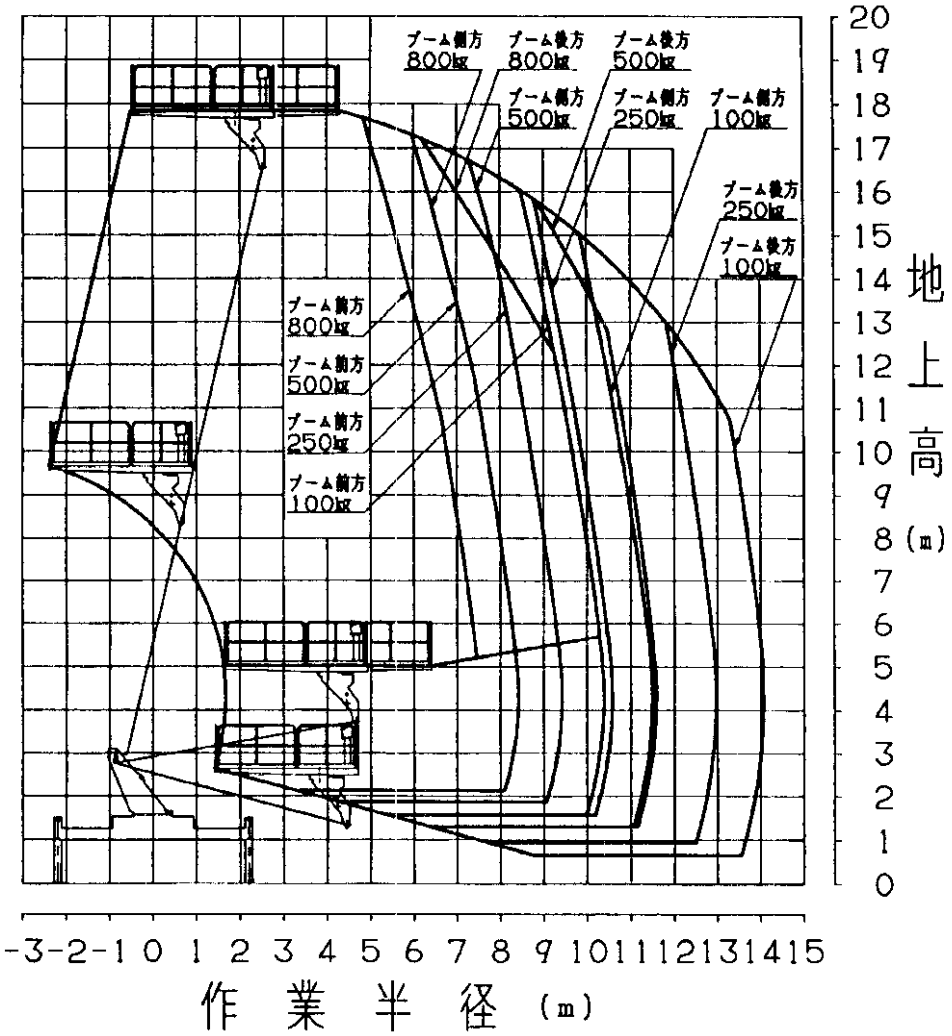

注）1．作業範囲は水平堅土上に於けるものでブームのたわみは含んでおりません。
　　2．作業方向により作業範囲が異なります。（図1）
　　3．ブーム旋回位置による最小起伏角度は下図のとおりです。（図2）

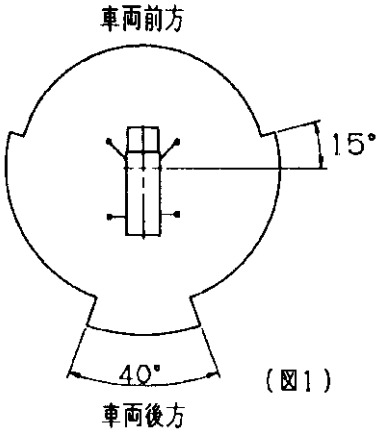

（図1）

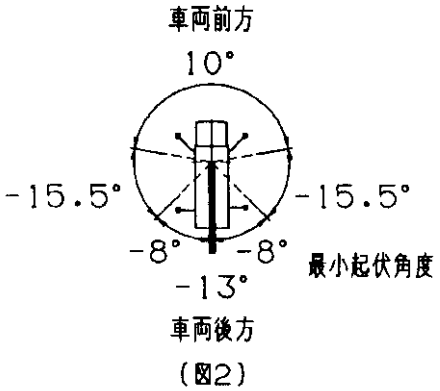

（図2）

アウトリガ中間張出時

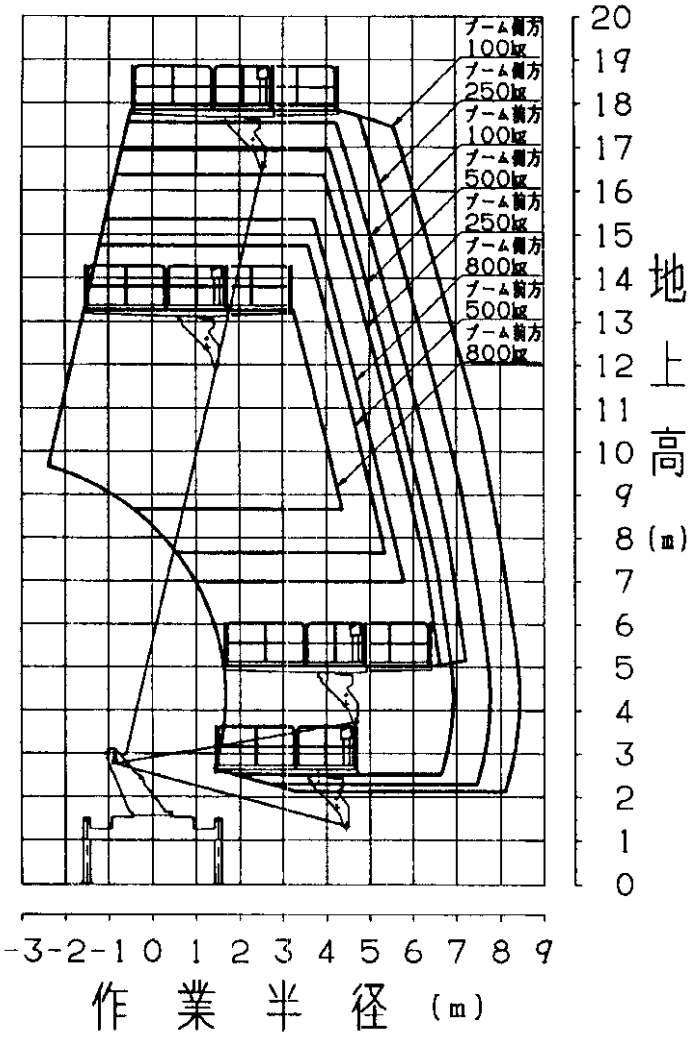

注）1．作業範囲は水平堅土上に於けるものでブームのたわみは含んでおりません。

2．作業方向により作業範囲が異なります。（図1）

3．ブーム旋回位置による最小起伏角度は下図のとおりです。（図2）

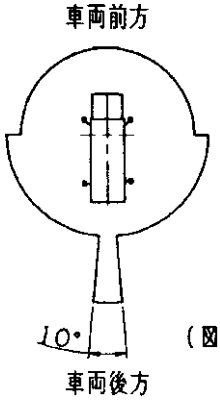

（図1）

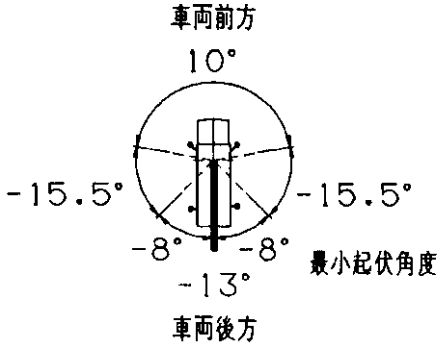

（図2）

アウトリガ最小張出時

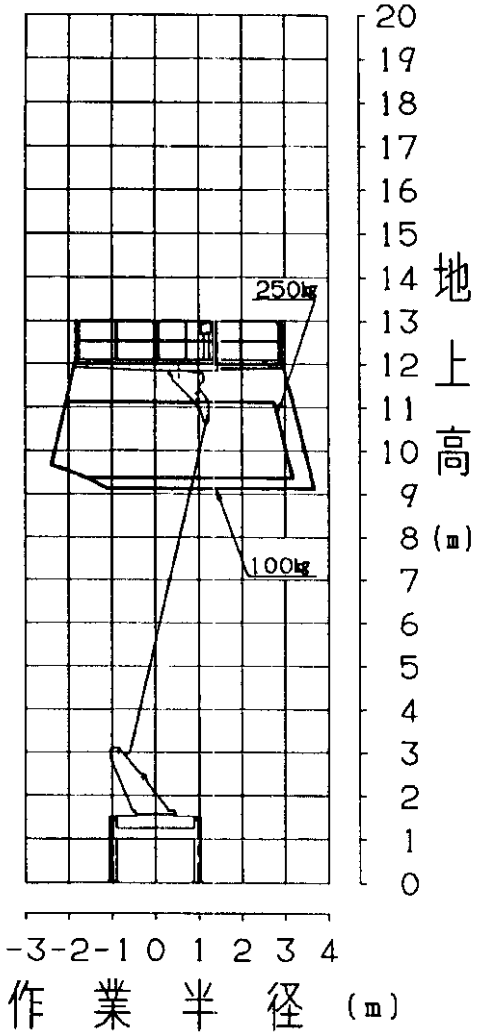

注）1．作業範囲は水平堅土上に於けるものでブームのたわみは含んでおりません。

2．作業方向により作業範囲が異なります。（図1）

3．ブーム旋回位置による最小起伏角度は下図のとおりです。（図2）

4．左右のフロントアウトリガがともに最小張出の時は、ブームが後方120°の範囲では起伏角73°以上は上がりません。（図3）

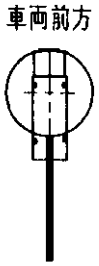

（図1）

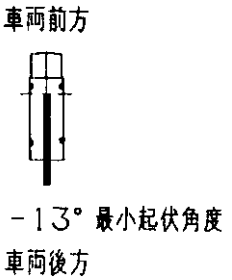

（図2）

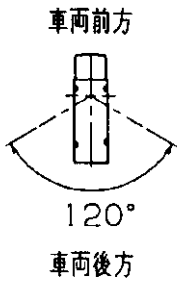

（図3）

4. 外　観　図

いすゞ　KC－NRR33G1

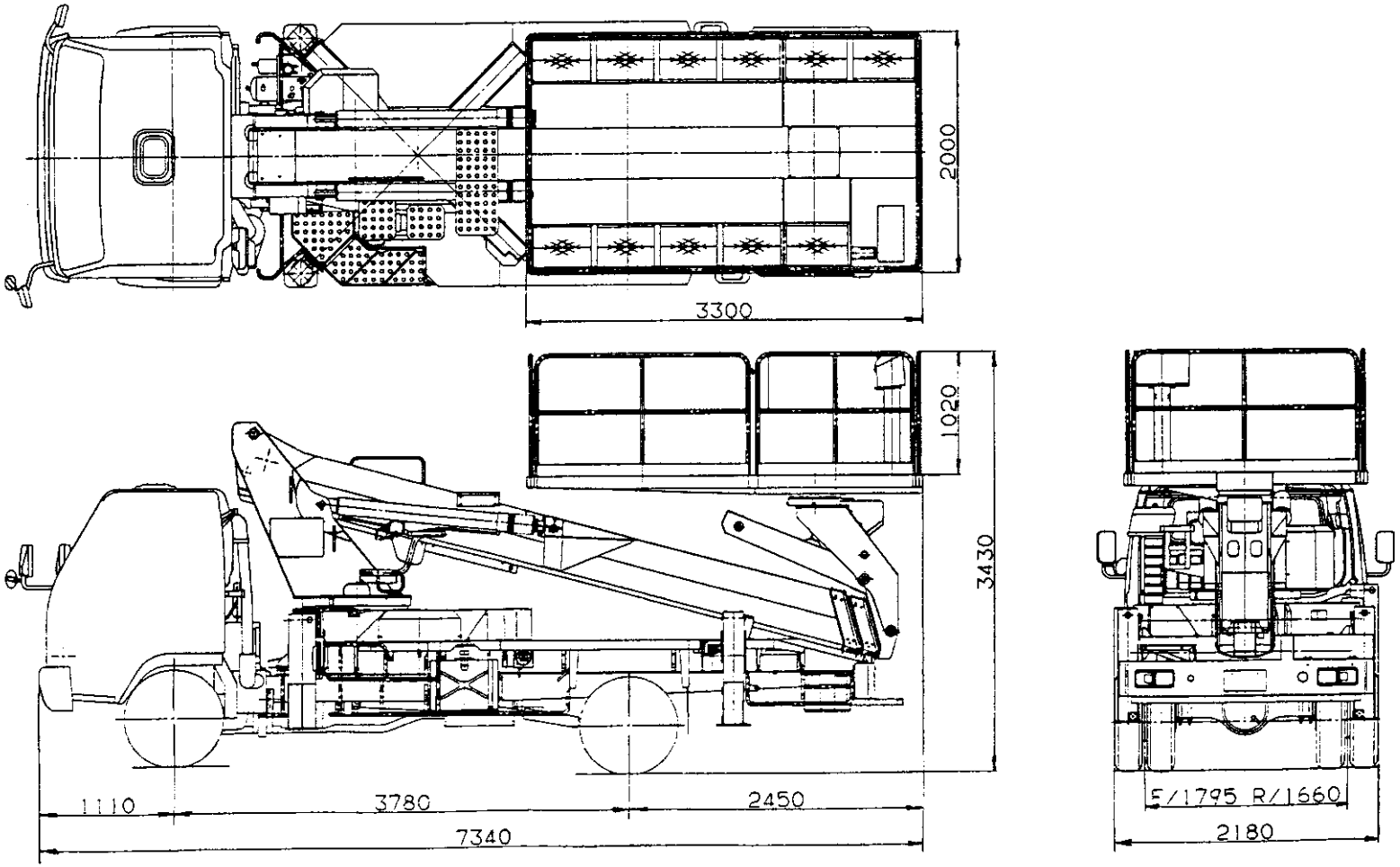

4. 外　観　図
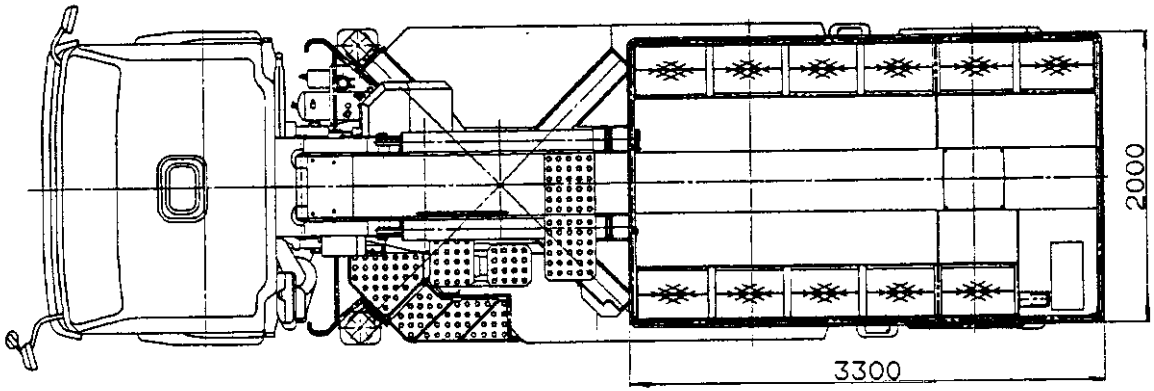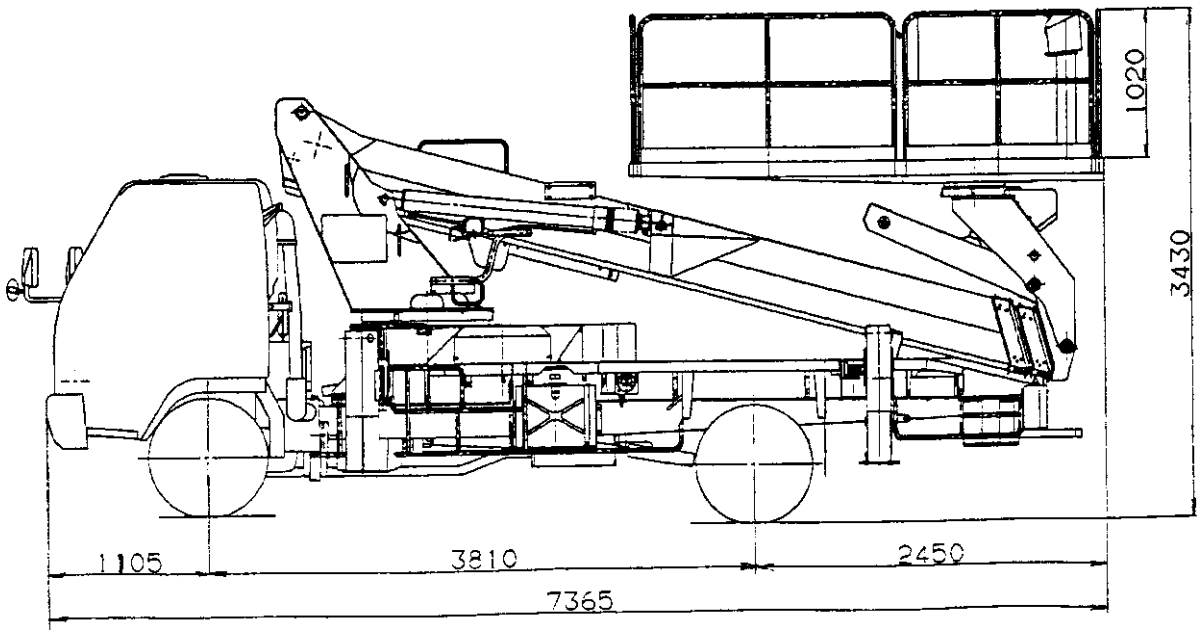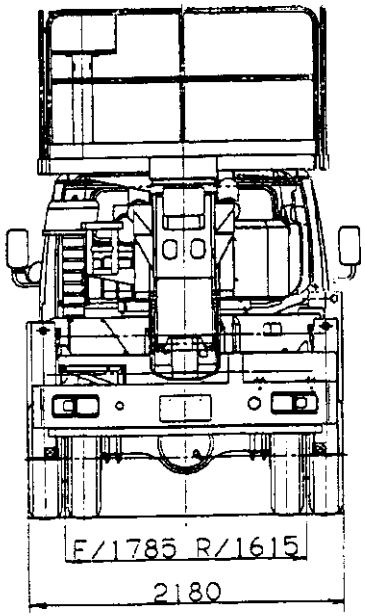
三菱　KC－FH217G